styleselections™

ITEM #0740478

LINEN CABINET

MODEL #LW178Q04-W

Français p. 8

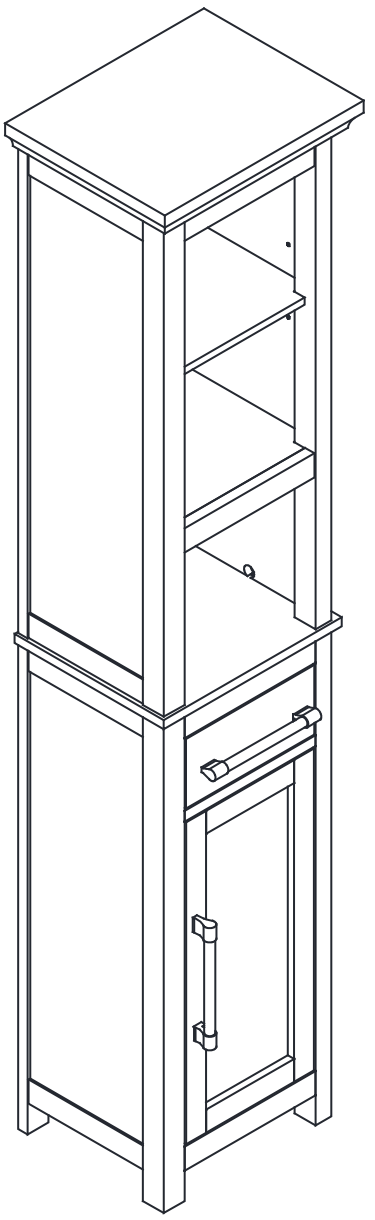

ATTACH YOUR RECEIPT HERE

Purchase Date _____

Questions, problems, missing parts? Before returning to your retailer, call our customer service department at 1-877-888-8225, 8 a.m. – 8 p.m., EST, Monday - Friday .

AB17387

PACKAGE CONTENTS

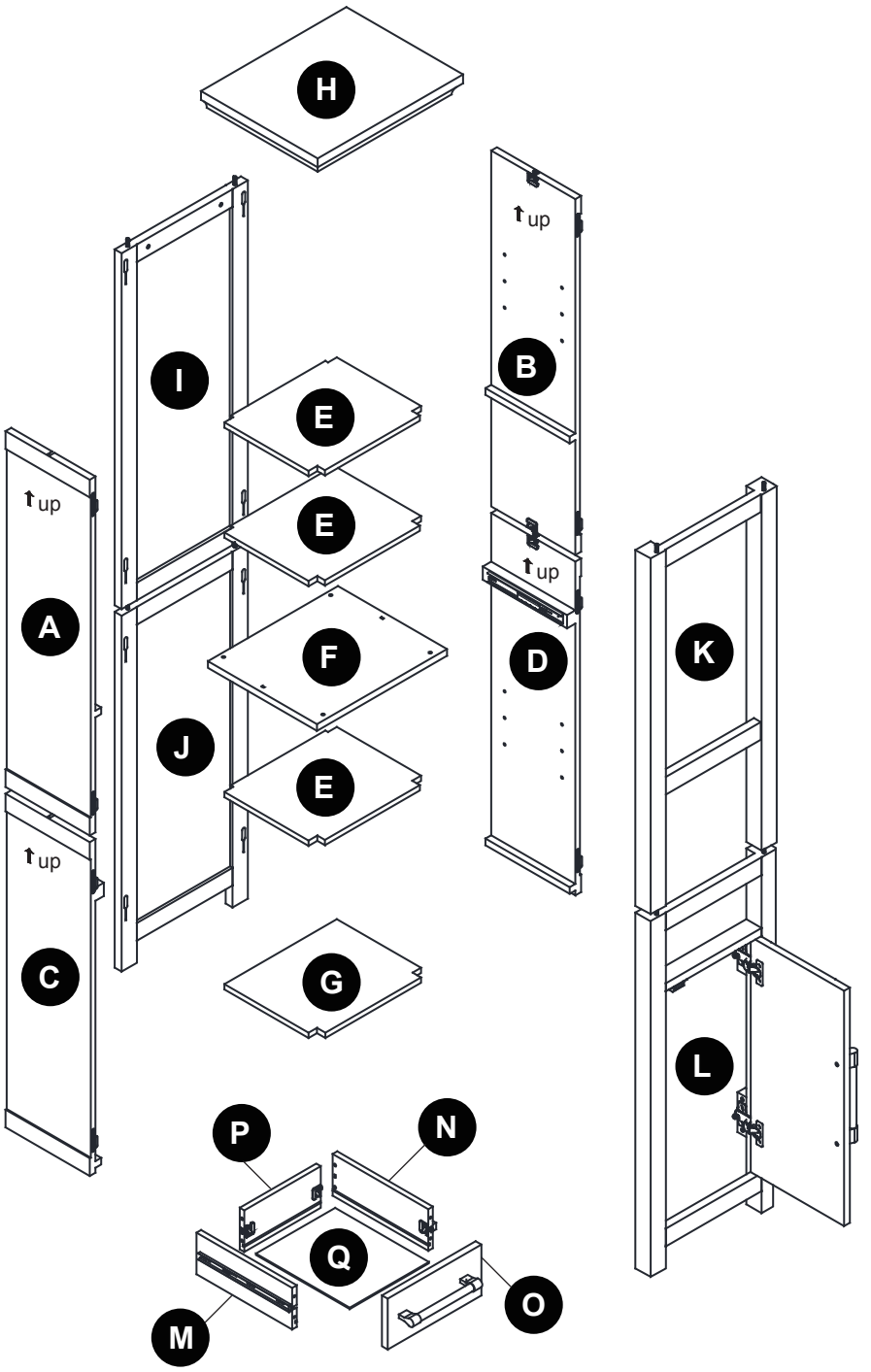

PART	DESCRIPTION	QUANTITY
A	Left Upper Side Panel	1
B	Right Upper Side Panel	1
C	Left Lower Side Panel	1
D	Right Lower Side Panel	1
E	Movable Shelf	3
F	Middle Panel	1
G	Bottom Panel	1
H	Top Panel	1
I	Upper Back Panel	1
J	Lower Back Panel	1

PART	DESCRIPTION	QUANTITY
K	Front Frame	1
L	Front Door Frame	1
M	Left Drawer Side Panel	1
N	Right Drawer Side Panel	1
O	Drawer Front	1
P	Drawer Back	1
Q	Drawer Base	1

HARDWARE CONTENTS (not shown actual size)

AA	BB	CC	DD	EE
	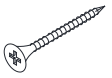	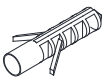		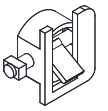
Shelf Support	Screw	Anchor	Wood Dowel	Locking Nut
Qty. 8	Qty. 2	Qty. 2	(pre-assembled)	(pre-assembled)

SAFETY INFORMATION

Please read and understand this entire manual before attempting to assemble, operate or install the product.

WARNING

- Do not load this unit with more than 30 lbs.
- Safely discard all packing material.
- Keep small parts away from children.
- The assistance of another person may be required to help install this unit.

FOR SAFE AND PROPER USE TO AVOID TIPPING HAZARD

- Use provided hardware to secure furniture to the wall.

CAUTION

- Take care when moving the product and never drag the pieces cross the floor as this will cause damage to the joints.

PREPARATION

Before beginning assembly of product, make sure all parts are present. Compare parts with package contents list and hardware contents list. If any part is missing or damaged, do not attempt to assemble the product.

Estimated Assembly Time: 15 minutes

Tools Required for Installation To Wall (not included): Screwdriver, Hammer, Electric Drill, 3/16 in. Drill Bit, Level and Pencil.

ASSEMBLY INSTRUCTIONS

1. Attach left lower side panel (C) to lower back panel (J) by inserting the tabs on the left lower side panel (C) into the slots on the lower back panel (J) and push down until the left lower side panel (C) slides into place.
   Repeat this step for the right lower side panel (D).

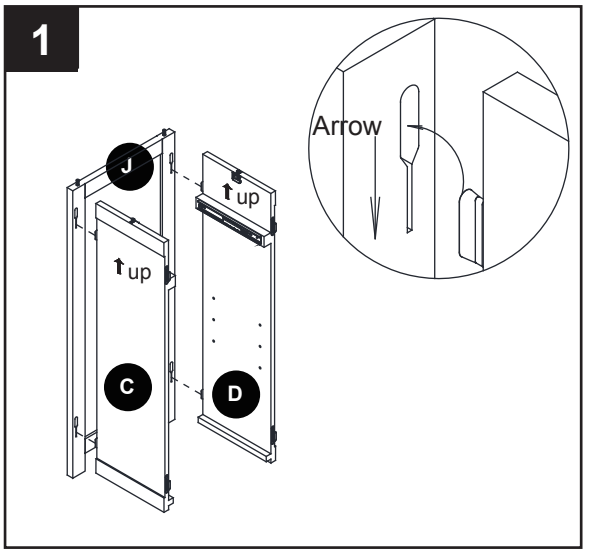

2. Attach left lower side panel (C) and right lower side panel (D) to front door frame (L) by inserting the tabs on the left lower side panel (C) and right lower side panel (D) into the slots on the front door frame (L) and push down until the left lower side panel (C) and right lower side panel (D) slides into place.

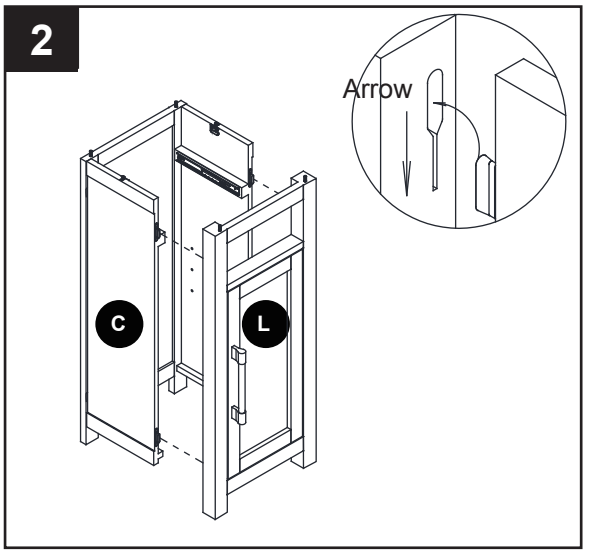

3. Attach middle panel (F) to the assembled unit and twist the locking nut clockwise to secure in place.

   Note: For all applicable steps, ensure the direction of locking bolt is parallel when inserted into the nut on the panel.

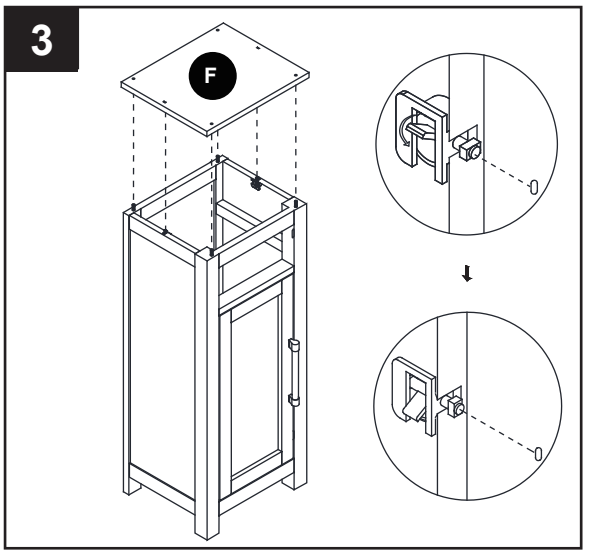

4. Attach left upper side panel (A) to front frame (K) by inserting the tabs on the left upper side panel (A) into the slots on the front frame (K) and push down until the left upper side panel (A) slides into place. Repeat this step for the right upper side panel (B).

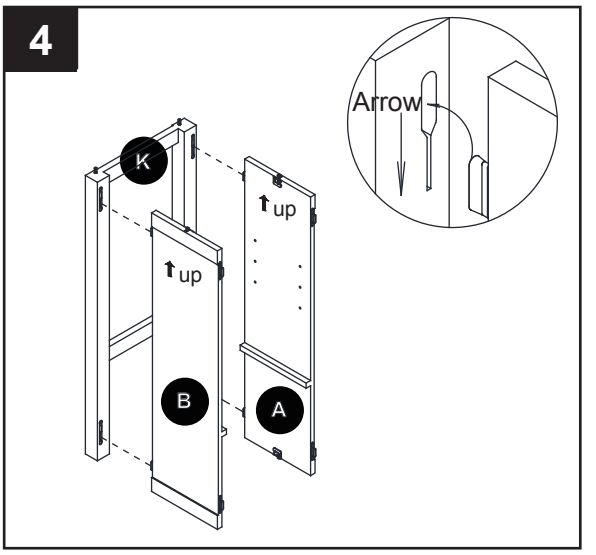

5. Attach left upper side panel (A) and right upper side panel (B) to upper back panel (I) by inserting the tabs on the left upper side panel (A) and right upper side panel (B) into the slots on the upper back panel (I) and push down until the left upper side panel (A) and right upper side panel (B) slides into place.

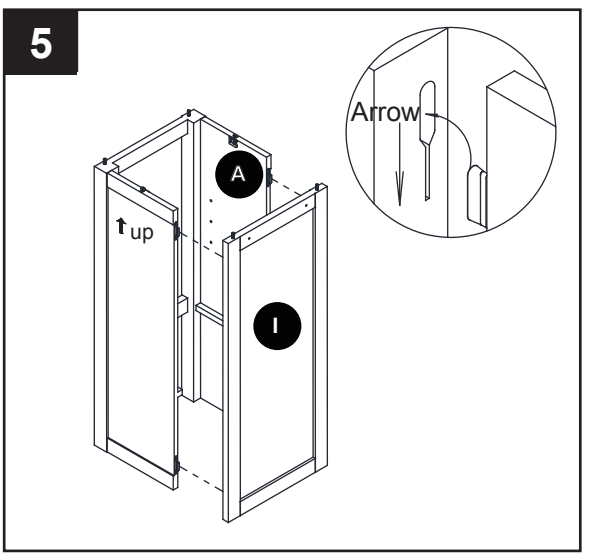

6. Attach the upper unit to bottom unit and twist locking nut clockwise to secure in place.

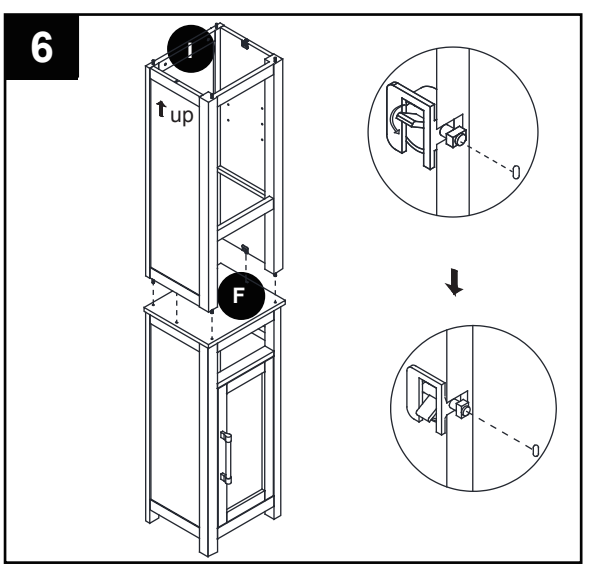

7. Attach top panel (H) to unit and twist the locking nut clockwise to secure in place.

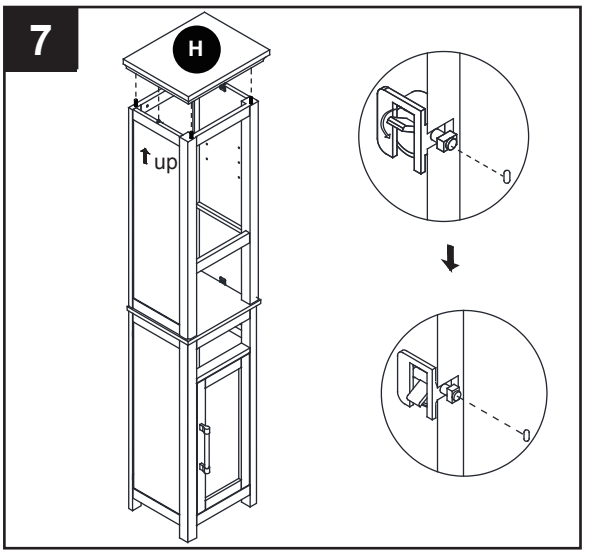

8. Attach left drawer side panel (M) and right drawer side panel (N) to drawer back panel (P). Twist the locking nut clockwise to secure in place.
Attach drawer front panel (O) to drawer unit.
Twist the locking nut clockwise to secure in place.

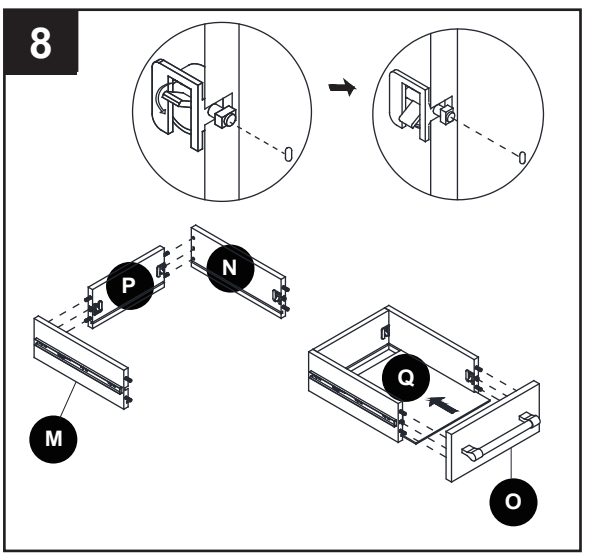

INSTALLATION TO WALL

9. With the help of another person, move the assembly unit to desired location. Use a pencil (not included) to mark the pre-drilled holes on upper back panel (I) onto the wall. Set assembled unit aside.

Use a 3/16-in. drill bit (not included) to drill 1/4-in. pilot holes at the marked locations. Insert anchors (CC) into holes until they are flush with the wall, then move assembly back into position. Secure item to the wall by inserting the screws (BB) through upper back panel (I) and into the anchors (CC).

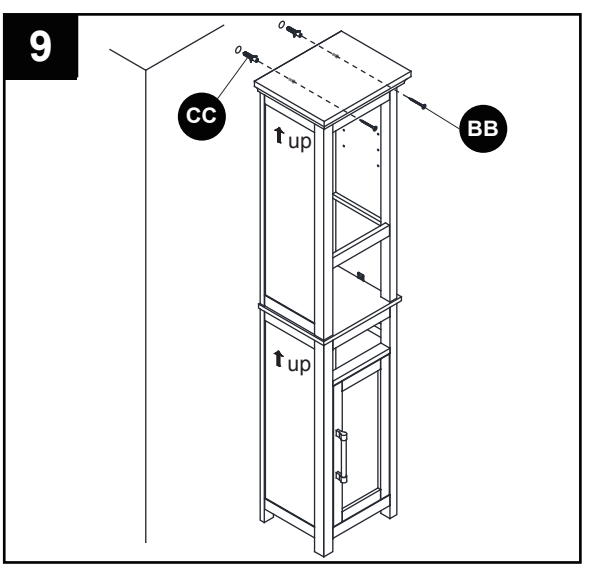

Hardware Used

BB	Screw		x 2
CC	Anchor		x 2

ASSEMBLY INSTRUCTIONS

10. Put bottom panel (G) into unit. Insert shelf support (AA) into unit. Put movable shelf (E) into unit.

    Assembly is now complete.
    Note: To adjust the gap between the doors, use a Phillips screwdriver (not included) on the preassembled hinges - counterclockwise increases gap, clockwise will decrease it.

    Note: To remove the drawers at any time, press the lever on the right drawer glide down and the lever on the left up. Then completely remove the drawer.

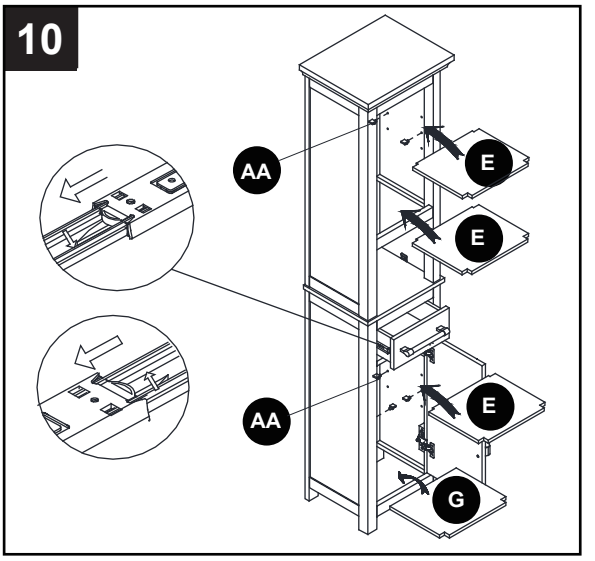

Hardware Used

AA	Shelf Support		x 8

CARE AND MAINTENANCE

• Wipe with a soft and dry cloth as needed. Do not use abrasive cleaner.

WARRANTY

The manufacturer warrants this product to be free from defects in workmanship and material present at time of shipment from the factory for a limited lifetime from the date of purchase. This warranty applies only to the original purchaser. To obtain warranty service, call our customer service department at 1-877-888-8225 or return authorization and shipping instructions. Any damage to the product by accident, misuse or improper installation, or by affixing accessories not produced by the manufacturer are the purchaser's responsibility. The manufacturer assumes no responsibility whatsoever for product installation during the warranty period. There is no further expressed warranty. The manufacturer disclaims any and all implied warranties. The manufacturer shall not be liable for incidental, consequential or special damages arising at or in connection with product use or performance except as may otherwise be accorded by law. This warranty supersedes all prior warranties.

REPLACEMENT PARTS LIST

For replacement parts, call our customer service department at 1-877-888-8225, 8 a.m. - 8 p.m., EST, Monday - Friday.

PART	DESCRIPTION	PICTURE	PART #
AA	Shelf Support		SH001
BB	Screw		SH002
CC	Anchor		SH003

Printed in China

styleselections™

ARTICLE #0740478

ARMOIRE À LINGE

MODÈLE #LW178Q04-W

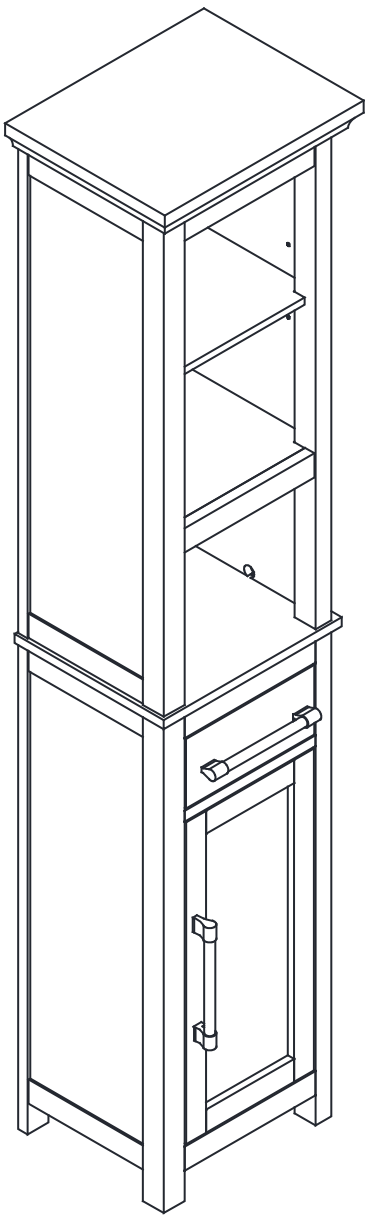

JOIGNEZ VOTRE REÇU ICI

Date d'achat _____

Des questions, des problèmes, des pièces manquantes? Avant de retourner l'article au détaillant, appelez notre service à la clientèle au 1 877 888-8225, entre 8 h et 20 h (HNE), du lundi au vendredi.

CONTENU DE L'EMBALLAGE

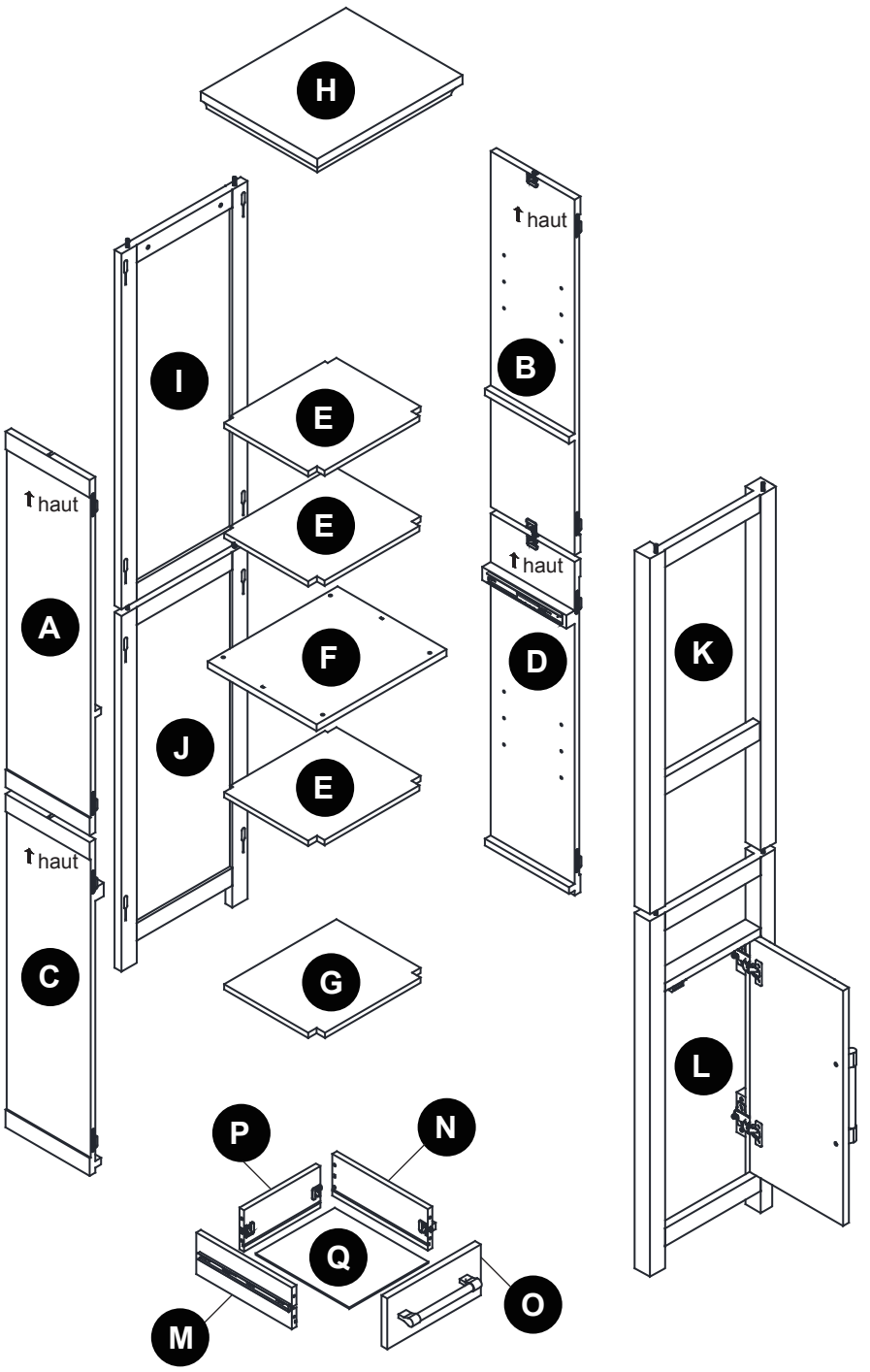

PIÈCE	DESCRIPTION	QUANTITÉ
A	Panneau latéral supérieur gauche	1
B	Panneau latéral supérieur droit	1
C	Panneau latéral inférieur gauche	1
D	Panneau latéral inférieur droit	1
E	Tablette amovible	3
F	Panneau central	1
G	Panneau inférieur	1

PIÈCE	DESCRIPTION	QUANTITÉ
H	Panneau supérieur	1
I	Panneau arrière supérieur	1
J	Panneau arrière inférieur	1
K	Cadre avant	1
L	Cadre de porte avant	1
M	Panneau latéral gauche du tiroir	1
N	Panneau latéral droit du tiroir	1
O	Panneau avant du tiroir	1
P	Panneau arrière du tiroir	1
Q	Base du tiroir	1

QUINCAILLERIE INCLUSE (non illustrée à la grandeur réelle)

AA	BB	CC	DD	EE
Taquet	Vis	Cheville d'ancrage	Goujon en bois	Écrou de blocage
Qté : 8	Qté : 2	Qté : 2	(préassemblé)	(préassemblé)

CONSIGNES DE SÉCURITÉ

Assurez-vous de lire et de comprendre l'intégralité du présent manuel avant de tenter d'assembler, d'utiliser ou d'installer l'article.

AVERTISSEMENT

- Ne mettez pas une charge de plus de 13,6 kg dans l'armoire.
- Jetez le matériel d'emballage de façon sécuritaire.
- Tenez les petites pièces hors de la portée des enfants.
- Vous pourriez avoir besoin de l'aide d'une autre personne pour installer cet article.

POUR UN USAGE SÉCURITAIRE ET ADÉQUAT AFIN D'ÉVITER LES RISQUES DE RENVERSEMENT

- Fixez l'armoire au mur à l'aide de la quincaillerie fournie.

ATTENTION

- Lorsque vous déplacez l'article, prenez soin de ne jamais faire glisser les pièces sur le sol afin d'éviter d'endommager les joints.

PRÉPARATION

Avant de commencer l'assemblage de l'article, assurez-vous d'avoir toutes les pièces. Comparez le contenu de l'emballage avec la liste des pièces et celle de la quincaillerie incluse. S'il y a des pièces manquantes ou endommagées, ne tentez pas d'assembler l'article.

Temps d'assemblage approximatif : 15 minutes

Outils nécessaires pour l'installation au mur (non inclus) : tournevis, marteau, perceuse électrique, foret de 3/16 po, niveau et crayon.

1. Fixez le panneau latéral inférieur gauche (C) au panneau arrière inférieur (J) en insérant les languettes du panneau latéral inférieur gauche (C) dans les fentes du panneau arrière inférieur (J). Faites ensuite glisser le panneau latéral inférieur gauche (C) vers le bas jusqu'à ce qu'il tienne en place.
   Répétez cette étape pour le panneau latéral inférieur droit (D).

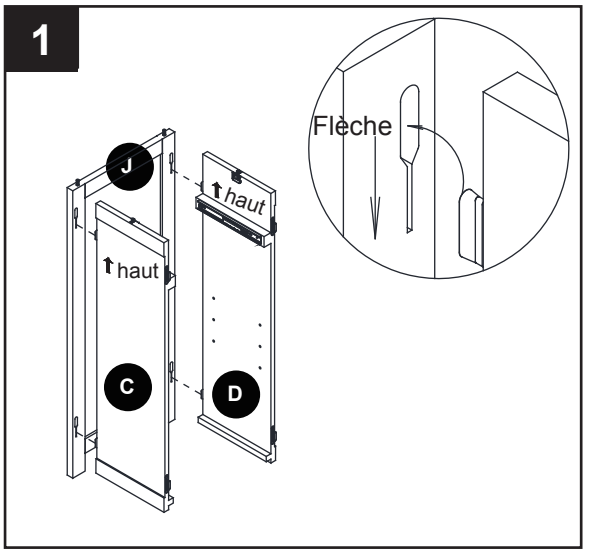

2. Fixez le panneau latéral inférieur gauche (C) et le panneau latéral inférieur droit (D) au cadre de porte avant (L) en insérant les languettes du panneau latéral inférieur gauche (C) et droit (D) dans les fentes du cadre de porte avant (L). Faites ensuite glisser le panneau latéral inférieur gauche (C) et droit (D) vers le bas jusqu'à ce qu'ils tiennent en place.

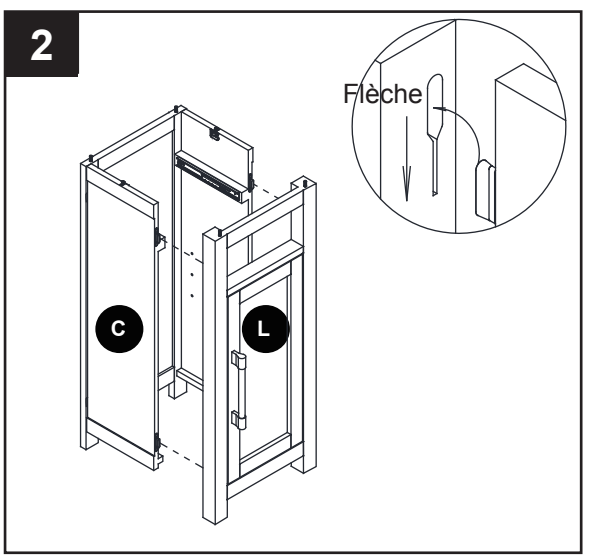

3. Fixez le panneau central (F) à l'assemblage, puis tournez les écrous de blocage dans le sens des aiguilles d'une montre pour maintenir le panneau en place.

   Remarque : À chaque étape de l'installation, veuillez vous assurer que le boulon de blocage est en ligne droite une fois inséré dans l'écrou fixé au panneau.

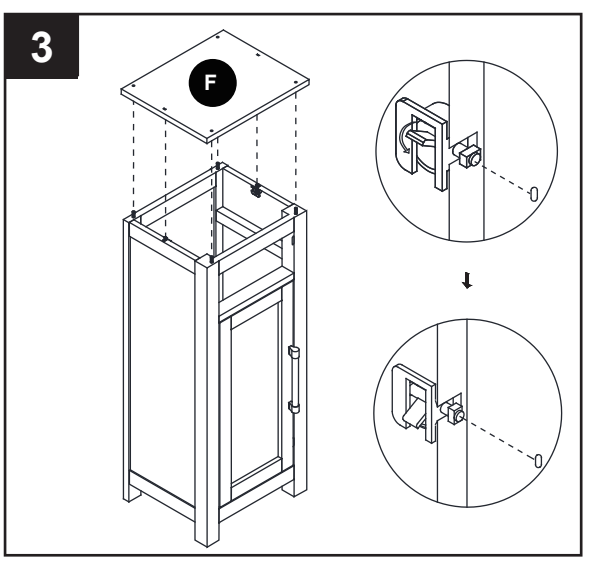

4. Fixez le panneau latéral supérieur gauche (A) au cadre avant (K) en insérant les languettes du panneau latéral supérieur gauche (A) dans les fentes du cadre avant (K). Faites ensuite glisser le panneau latéral supérieur gauche (A) vers le bas jusqu'à ce qu'il tienne en place. Répétez cette étape pour le panneau latéral supérieur droit (B).

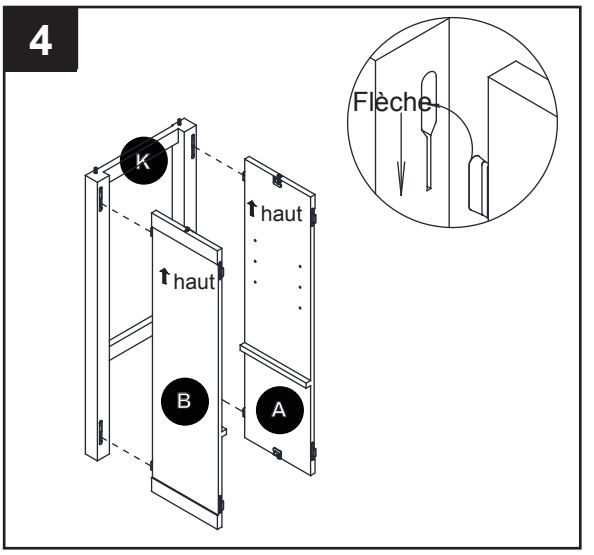

5. Fixez le panneau latéral supérieur gauche (A) et le panneau latéral supérieur droit (B) au panneau arrière supérieur (I) en insérant les languettes du panneau latéral supérieur gauche (A) et droit (B) dans les fentes du panneau arrière supérieur (I). Faites ensuite glisser le panneau latéral supérieur gauche (A) et droit (B) vers le bas jusqu'à ce qu'ils tiennent en place.

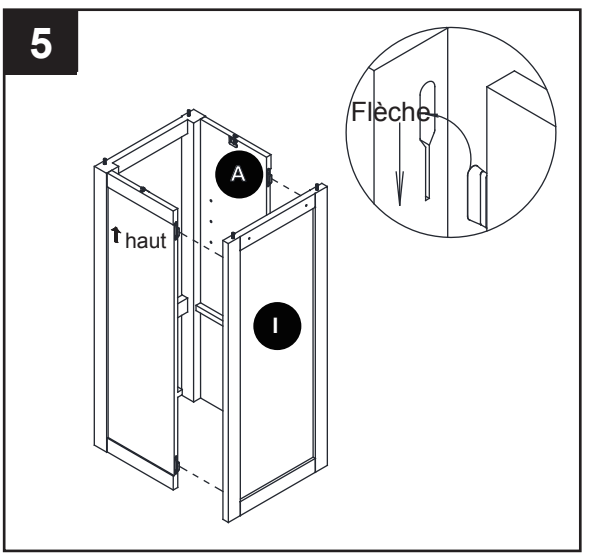

6. Fixez l'unité supérieure à l'unité inférieure, puis tournez les écrous de blocage dans le sens des aiguilles d'une montre pour maintenir le tout en place.

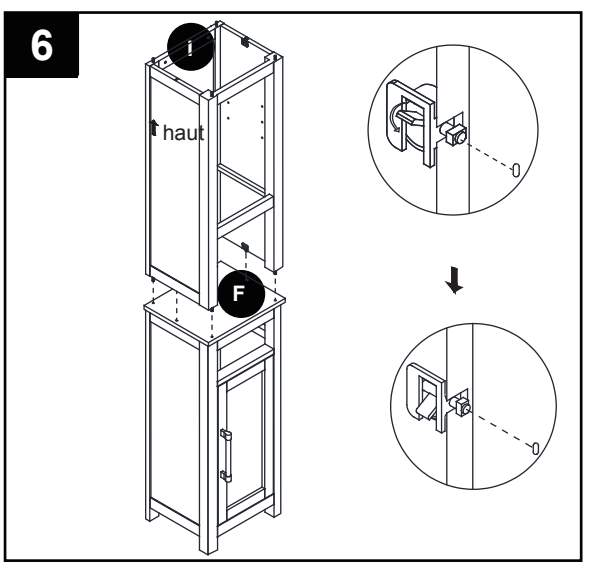

7. Fixez le panneau supérieur (H) à l'assemblage, puis tournez les écrous de blocage dans le sens des aiguilles d'une montre pour maintenir le panneau en place.

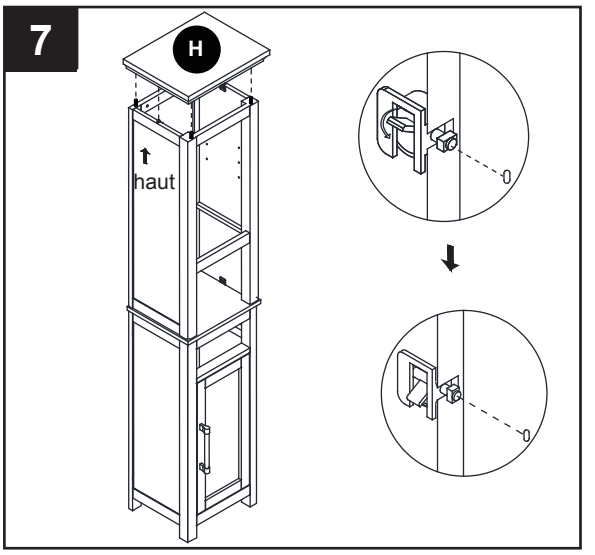

8. Fixez le panneau latéral gauche du tiroir (M) et le panneau latéral droit du tiroir (N) au panneau arrière du tiroir (P). Tournez les écrous de blocage dans le sens des aiguilles d'une montre pour maintenir les panneaux en place. Fixez ensuite le panneau avant (O) au tiroir. Tournez les écrous de blocage dans le sens des aiguilles d'une montre pour maintenir le panneau en place.

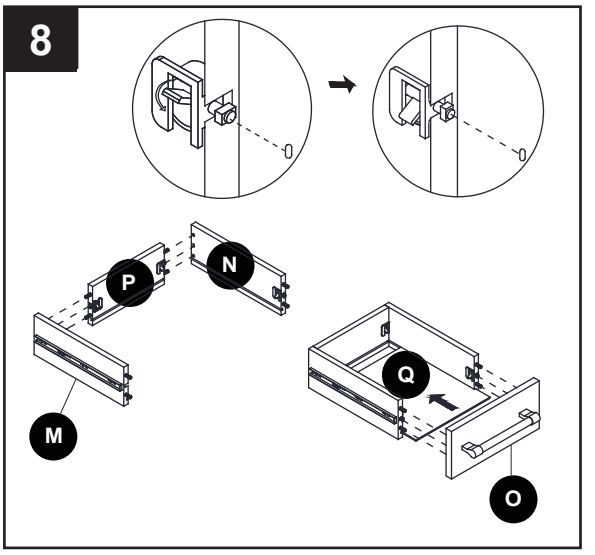

INSTALLATION AU MUR

9. Avec l'aide d'une autre personne, placez l'armoire à l'emplacement désiré. À l'aide d'un crayon (non inclus), faites une marque sur le mur à l'emplacement de chacun des trous prépercés du panneau arrière supérieur (I). Mettez l'armoire de côté.

   À l'aide d'un foret de 3/16 po (non inclus), percez des avant-trous de 1/4 po aux emplacements marqués. Insérez les chevilles d'ancrage (CC) dans les trous jusqu'à ce qu'elles soient complètement encastrées dans le mur, puis remettez l'armoire à sa place. Fixez l'armoire au mur en insérant les vis (BB) dans les trous du panneau arrière supérieur (I) et les chevilles d'ancrage (CC).

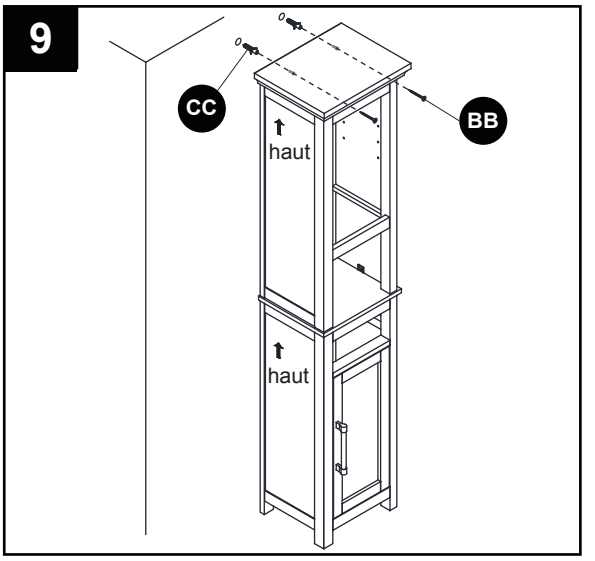

Quincaillerie utilisée

BB	Vis		x 2
CC	Cheville d'ancrage		x 2

INSTRUCTIONS POUR L'ASSEMBLAGE

10. Placez la tablette du bas (G) dans l'armoire. Insérez les taquets (AA) à l'intérieur de l'armoire. Placez ensuite la tablette amovible (E) dans l'armoire.

    L'assemblage est terminé.
    Remarque : Pour ajuster l'écart entre les portes, réglez les charnières préassemblées à l'aide d'un tournevis cruciforme (non inclus). Tournez-le dans le sens contraire des aiguilles d'une montre pour augmenter l'écart ou dans le sens des aiguilles d'une montre pour le diminuer.

    Remarque : Pour dégager le tiroir, abaissez le levier de la glissière de tiroir droite, soulevez le levier de gauche, puis retirez complètement le tiroir.

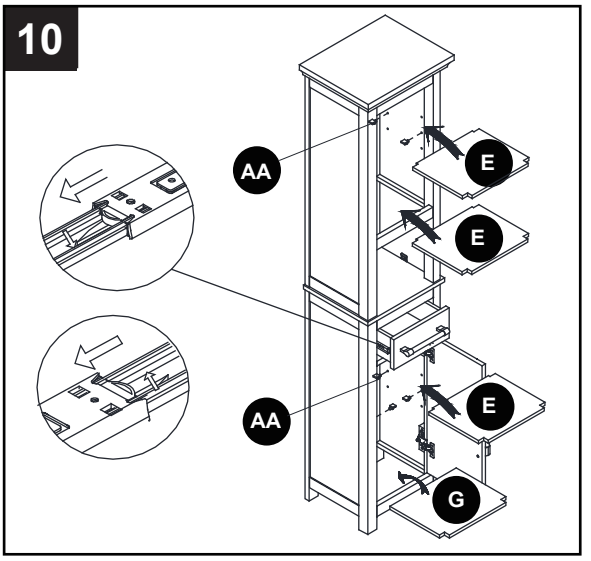

Quincaillerie utilisée

AA	Taquet		x 8

ENTRETIEN

• Nettoyez l'article à l'aide d'un linge doux et sec au besoin. N'utilisez pas de nettoyants abrasifs.

GARANTIE

Le fabricant garantit ce produit contre les défauts de matériaux ou de fabrication présents au moment de l'expédition de l'usine pendant une période limitée à compter de la date d'achat. Cette garantie ne s'applique qu'à l'acheteur initial du produit. Pour effectuer une réclamation au titre de la garantie, communiquez avec notre service à la clientèle au 1 877 888-8225 afin d'obtenir une autorisation de retour et des instructions d'expédition. L'acheteur est responsable de tout dommage causé au produit par un accident, un usage inapproprié ou une installation inadéquate, ou par l'ajout d'accessoires qui ne sont pas produits par le fabricant. Le fabricant n'est aucunement responsable de l'installation du produit durant la période de garantie. Aucune autre garantie explicite n'est consentie. Le fabricant décline toute garantie implicite. Le fabricant n'est pas responsable des dommages accessoires, consécutifs ou spéciaux découlant de l'utilisation ou du rendement du produit, à l'exception de ce qui pourrait être prévu autrement par la loi. La présente garantie remplace toute garantie antérieure.

LISTE DES PIÈCES DE RECHANGE

Pour obtenir des pièces de rechange, veuillez communiquer avec notre service à la clientèle au 1 877 888-8225, entre 8 h et 20 h (HNE), du lundi au vendredi.

PIÈCE	DESCRIPTION	ILLUSTRATION	N° DE PIÈCE
AA	Taquet		SH001
BB	Vis		SH002
CC	Cheville d'ancrage		SH003

Imprimé en Chine