Midea
make yourself at home

STORE MORE. SAVE MONEY.

5 Cu. Ft. Chest Freezer MRC05M3AWWC

Perfect for long-term frozen food storage, Midea Chest Freezers feature easy-access defrost drains along with mechanical temperature control. A multi-angle hinge lock holds the lid open freeing both hands to move larger items. A removable wire basket puts frequently accessed items within easy reach and the airtight construction helps keep food frozen for up to 44 hours in the event of a power outage.

Garage Ready
Maintains stable and consistent temperature under extreme ambient temperatures— from 0°F to 110°F.

Multi-Angle Hinge Design
Allows the lid to stay open between 45 and 75 degrees for easy packing and unpacking. You don't need to hold the lid up with your hands allowing you to pack and unpack faster.

Removable Storage Basket
Keeps short-term stored items within easy reach while keeping things tidy.

Mechanical Temperature Control
Easily control the temperature without opening the freezer.

RANGEZ PLUS. ÉCONOMISEZ PLUS.

Congélateur coffre de 5 pi^3 MRC05M3AWWC

Parfaits pour la congélation à long terme, les congélateurs horizontaux Midea sont dotés d'un thermostat mécanique ainsi que d'un drain de dégivrage facile d'accès. La charnière se verrouille à différents angles, libérant vos deux mains pour déplacer de gros articles. Un panier amovible en treillis rend facilement accessible vos articles préférés et grâce à sa conception étanche, les aliments resteront congelés pendant jusqu'à 44 heures en cas de panne de courant.

Parfait pour le garage

Maintient une température stable et constante sous des températures ambiantes extrêmes, de -17 °C à 43 °C.

Charnière multi-angles

Tient le couvercle ouvert entre 45 et 75 degrés pour faciliter le chargement et déchargement. Le fait de ne pas devoir tenir le couvercle libère vos mains pour un accès rapide.

Panier amovible

Tout reste en place lorsque vos articles préférés sont à la portée de la main.

Thermostat mécanique

Contrôlez facilement la température sans ouvrir le congélateur.

5 Cu. Ft. Chest Freezer

Model MRC05M3AWWC

SPECIFICATIONS

Model		MRC05M3AWW
Color		White
PERFORMANCE		
Energy Class		DOE
FEATURES		
Capacity (cu. ft.)		5.0
Defrost Type		Manual
Foam Blowing Agent		Cyclopentane
Interior Lighting		No
Refrigerant		R600a
Temperature Control		Mechanical
ELECTRICAL		
Energy Consumption (Kwh/Y)		218
Voltage (V)		115
PHYSICAL ATTRIBUTES		
Adjustable Legs		Yes
Appliance Cabinet Color		White
Door Handles Color		White
Door Handle Type		Recessed
Removable Bin/Basket(s)		1, Wire
Dimensions (W*D*H)	in	24.9 x 21.7 x 33.5
	cm	63.2 x 55.1 x 85.1
Net Weight	lbs	60
	kg	27
Warranty		1Year Parts and Labor, 10 Years Compressor

5 Cu. Ft. Chest Freezer

Model MRC05M3AWWC

Recommended Clearance

Minimum clearances between the freezer and adjacent walls or other surfaces:

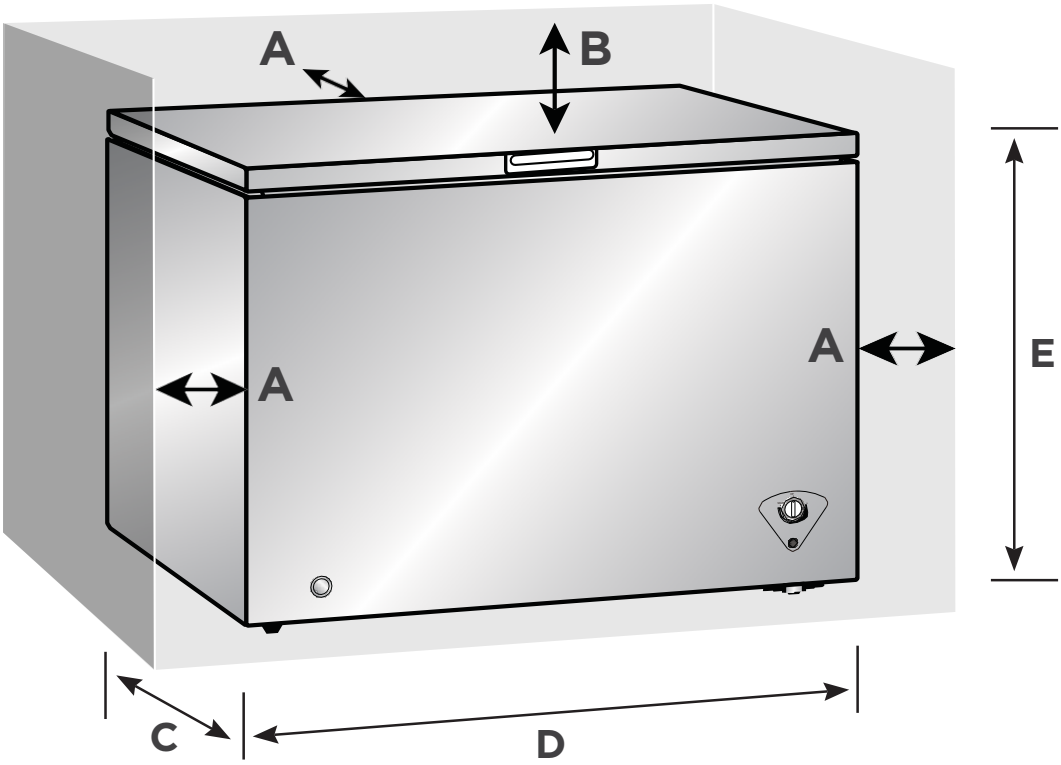

A 7.9″ (20 cm)
Between sides and back of cabinet and walls

B 27.5″ (70 cm)
Above the freezer

C 21.7″ (55.1 cm)
Depth

D 24.9″ (63.2 cm)
Width

E 33.5″ (85.1 cm)
Height

Congélateur horizontal 5 pi³
Modèle MRC05M3AWWC

Dégagement recommandé

Dégagement minimal entre l'appareil et les murs ou autres surfaces à proximité :

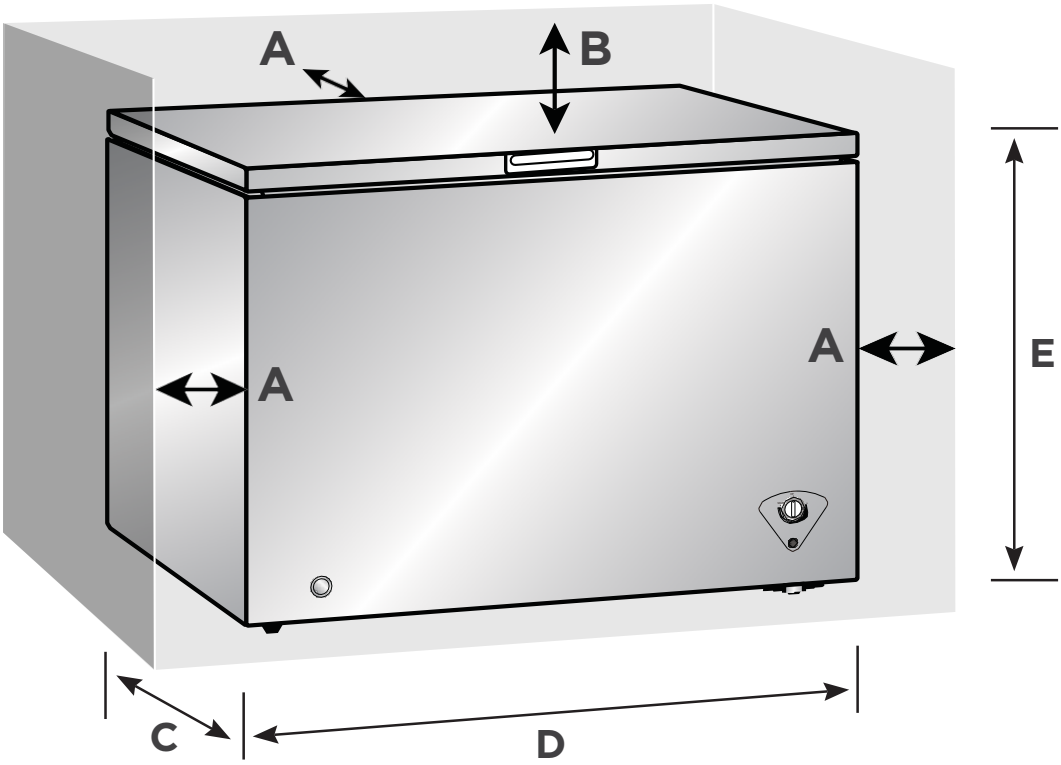

A 7,9 po (20 cm)
Entre les murs et le dos et les côtés de l'appareil

B 27,5 po (70 cm)
Au-dessus du congélateur

C 21,7 po (55,1 cm)
Profondeur

D 24,9 po (63,2 cm)
Largeur

E 33,5 po (85,1 cm)
Hauteur